ASL INTERCOM

A RIEDEL COMPANY

Simply Communicate

Analog Partyline Systems

회사소개

ASL 인터컴은 1985년, 라이브 엔터테인먼트의 까다로운 요구에 적합한 휴대용 및 인스톨시스템 인터컴을 직접적인 목표로 설립되었습니다.
이후, 방송, 산업 및 상업용 애플리케이션으로 확장하였으며 현재는, 신속하고 개별맞춤 기술지원을 통한 아날로그 및 디지털 인터컴의 모든 제품군을 제공하게 되었습니다.
ASL은 큐라이트 시스템 또한 제공합니다.

ASL 디지털 인터컴 시스템 및 ASL 큐라이트 시스템에 한 정보는 별도의 브로셔에서 확인할 수 있습니다.

ASL 아날로그 인터컴 시스템

ASL 아날로그 인터컴 시스템은 가장 까다로운 라이브 프로덕션, 이벤트 관리, 방송 및 산업 어플리케이션에서 신뢰할 수 있는 운영 사례가 있습니다. 제품의 범위는 3~4개의 사용자 스테이션으로 구성된 단일 채널 시스템에서 유선 벨트팩 뿐만 아니라 여러 개의 스피커 스테이션을 포함한 매우 복잡한 멀티채널 시스템에 이르기까지 모든 필요를 충족시킵니다.
모든 ASL 아날로그 인터컴은 시스템 크기와 관계없이 설치가 쉽고 작동이 간편합니다. 무엇보다 중요한 것은, 스트레스가 많은 작업 환경에서 오랫동안 험하게 사용해도 매우 확실하고 명료한 음성의 커뮤니케이션을 제공하는 것입니다.
ASL 아날로그 인터컴 라인은 기본 및 멀티 채널 시스템의 베이직 시리즈 및 프로시리즈 모두 제공되며, 다양한 인터컴 액세서리로 구성됩니다.

목 차

PRO SERIES: SIMPLY THE BEST IN ANALOG INTERCOM

ASL Pro 시리즈는 풀 듀플렉스, 파티라인 통신에 대한 포괄적이고 높은 유연성을 가진 시스템 솔루션을 제공합니다. Pro 시리즈는 멀티채널, 매우 많은 스테이션, 유선 및 무선 스테이션 모두를 수용할 수 있습니다. 광범위한 구성이 가능하지만, 모든 연결은 표준 밸런스 마이크 케이블 (XLR-3 커넥터)을 기반으로 하며, 설치에 관련 전문 지식이 필요하지 않습니다. 명확한 컨트롤 레이아웃으로 기본적인 조작이 누구나 가능하여, 시간이 부족하거나 어두운 상황에서도 조작에 문제가 없습니다. 탁월한 품질과 우수한 품질 관리로 수년간 안정적인 성능을 보장합니다.

- 200Hz to 15kHz의 시스템 주파수 응답
- 특허기술의 주파수 보정기능으로 명료도 향상
- 전자식 스위칭
- 가벼운 PC/ABS 또는 튼튼한 알루미늄 케이스의 벨트팩
- 다이나믹 또는 일렉트릿 마이크로폰 사용 가능 (팬텀 전원 기준)
- 조절 가능한 헤드셋 마이크 게인
- 구즈넥 마이크로폰용 리미터
- 고출력 헤드폰 앰프 (1.3W nominal @ 200 ohms)
- 자동 헤드셋 감지기능. 마이크 프리앰프는 헤드셋이 연결된 경우에만 작동
- 옵션 항목인 멀티채널 스테이션의 XLR-6 더블 사이드 헤드셋 커넥터. 내부 점퍼 설정으로 각 인터컴 채널을 왼쪽, 오른쪽 또는 양쪽 모두 라우팅 가능
- 각 채널을 원하는 볼륨으로 청취하고 멀티채널 스테이션의 채널 간 레벨 밸런스를 조절할 수 있는 볼륨 컨트롤
- 랫칭 또는 모멘터리로 작동하는 큰 사이즈의 LED 토크 버튼은 표시된 채널의 모든 인터컴 스테이션과 통신 가능
- 큰 사이즈의 LED 콜 버튼을 사용하여 표시된 채널의 모든 인터컴 스테이션을 호출. 콜버튼을 2초 이상 누르면 내장된 버저 작동
- 각 인터컴 스테이션의 버저 볼륨 트리머 기능
- 각 채널의 사이드 톤 트리머를 사용하여 운영자의 헤드셋 또는 스피커로 직접 들리는 음성 레벨 조절
- 마스터 스테이션과 파워 서플라이 유닛의 마이크 음소거 기능으로 연결된 모든 인터컴 스테이션의 마이크를 일시적으로 음소거 가능
- 마스터 스테이션과 파워 서플라이 유닛의 버저 음소거 기능으로 연결된 모든 인터컴 스테이션의 버저 음소거 가능.
- AUX 프로그램 입력. 파워 서플라이 유닛과 마스터 스테이션은 "그라운드 리프트" 스위치 기능이 있는 밸런스 AUX 입력을 제공하여 객석음 또는 실시간 진행 오디오 인서트 가능
- 선택적 인터컴 스테이션의 볼륨 조절이 가능한 로컬 프로그램 입력 기능
- 스위치 모드 파워 서플라이. 회로의 쇼트 또는 과열 상태의 경우 파워 서플라이가 자동으로 꺼지며 문제점이 해결되면 자동으로 리셋 후 정상 작동 상태로 복원
- 마스터 스테이션의 DC 입력과 PS 289 파워 서플라이는 외장 DC 전원 공급 장치에 연결할 수 있으며, 이 경우 110/240V 메인 전원을 사용할 수 없거나 백업 배터리 전원이 필요
- 마스터 스테이션과 PS 289 파워 서플라이 유닛의 시스템 간 링크. 다른 시스템의 전원을 사용하지 않고 다른 ASL 시스템에 연결 가능

PRO SERIES MASTER STATIONS

Pro 시리즈 마스터 스테이션은 랙 마운트 및 탁상용으로 선택 구성하여 사용할 수 있으며 각 스테이션은 자체 파워 서플라이가 내장되어 있습니다. 2채널(PS 279) 또는 6채널(PS 6379 Mk2)의 두 가지 모델이 있습니다.

마스터 스테이션의 공통 기능:

- 각 채널의 토크와 콜 기능
- 각 채널의 볼륨 컨트롤
- 모든 리모트 스테이션의 마이크 음소거 제어
- 모든 리모트 스테이션의 버져 음소거 제어
- 보조 프로그램 (AUX) 입력
- 시스템 간 링크
- 자동 리셋 스위치 모드 파워 서플라이
- DC 전원 입력

PS 279 2채널 마스터 스테이션

PS 279는 파워 서플라이가 내장된 2채널 마스터 스테이션입니다. 전원 용량은 최대 20개의 PS 시리즈 벨트팩 또는 10개의 2채널 리모트 스피커 스테이션을 안정적으로 운영할 수 있습니다. 1U 금속 랙마운트 프레임에 장착되어 2채널 통신 시스템에 필요한 모든 기능을 제공합니다. 밸런스 AUX 프로그램 입력은 인터컴 A채널, B채널 또는 로컬 헤드셋으로 라우팅하여 볼륨을 직접 제어할 수 있습니다.

PS 6379 Mk2 6채널 마스터 스피커 스테이션

PS 6379 Mk2 6채널 마스터 스피커 스테이션에는 일렉트릿 노이즈 캔슬링 구즈넥 마이크가 장착되어 있습니다. 19" 랙 마운트 키트는 기본 박스 구성에 포함되어 있습니다. 전원 용량은 최대 30개의 PS 시리즈 벨트팩, 15개의 2채널 리모트 스피커 스테이션 또는 10개의 6채널 리모트 스피커 스테이션을 안정적으로 운영할 수 있습니다.

PS 279, PS 6379 Mk2 추가 기능:

- IFB - 채널 5번과 6번은 단방향 통신을 위해 IFB 모드로 전환할 수 있으며, 감독, 제작자와 TV 뉴스진행자, 스포츠 해설자 등 간에 통신하는 예를 들 수 있습니다. AUX 신호가 IFB 채널에 할당된 경우 해당 채널의 TALK 버튼을 누르면 AUX 신호가 조절 가능한 비율로 감소합니다. 위의 경우 진행자는 벨트팩 또는 PS 10 아날로그 IFB 리시버를 사용합니다.
- SPEAKER ON/OFF - 스피커 온오프 버튼
- LOUDSPEAKER ATTENUATION - 토크 버튼을 누르면 스테이션의 스피커 볼륨이 자동으로 감쇠되며, 감쇠 정도는 조절이 가능합니다.
- MASTER VOLUME CONTROL - 모든 인터컴 채널 및 PGM 입력에 대한 볼륨 조절이 가능합니다.
- STAGE ANNOUNCE - 스테이지 아나운스 버튼은 로컬 마이크 신호를 라인 레벨 출력으로 라우팅합니다.

■ PS 279 2-channel Master Station

- TALK TO ALL - 이 버튼을 길게 누르면 마이크 신호를 IFB 모드를 제외한 모든 채널로 전송합니다. 하지만 "IFB in Talk All" 딥 스위치를 ON 위치로 설정하면 마이크 신호를 IFB 채널 또한 전송할 수 있습니다.
- CALL TO TALK - 이 버튼을 길게 누르면 IFB 모드의 채널을 제외하고 토크 버튼이 선택된 모든 채널에 콜 신호를 전송합니다.
- NULL ADJUST - 스피커 소리가 구즈넥 마이크로 피드백되거나 헤드셋 마이크가 헤드셋의 헤드폰으로 피드백되는 것을 최소화하는 각 채널의 2단계 트리머 기능.
- OWN VOICE - 헤드셋에서 들리는 목소리의 레벨을 조정할 수 있는 트리머 기능.
- PROGRAM INPUT - 밸런스 오디오 입력 (라인 레벨), 전면 패널에서 가능한 볼륨 조절

- AUX INPUTS - 3개의 라인레벨 밸런스 AUX 프로그램 입력이 있습니다. 각 인터컴 채널의 AUX 1번, AUX 2번 또는 AUX 3 번 중 하나로 라우팅 되는 3단계 스위치는 각 채널마다 AUX 볼륨을 조절할 수 있습니다.
- MIC MUTE - 모든 채널의 "MIC MUTE" 버튼은 각 채널마다 독립적으로 사용할 수 있습니다.
- BUZZER MUTE - 모든 채널의 "BUZZER MUTE" 버튼은 각 채널마다 독립적으로 사용할 수 있습니다.

■ PS 6379 Mk2 6-channel Master Speaker Station

PRO SERIES REMOTE SPEAKER STATIONS

ASL Pro 시리즈 리모트 스피커 스테이션은 1개, 2개, 4개 또는 6개의 인터컴 채널이 필요한 애플리케이션에 정적이고 사용하기 쉬운 통신 기능을 제공합니다. 각 스테이션은 내장 스피커와 일렉트릿 "노이즈 캔슬링" 구즈넥 마이크가 장착되어 있습니다. ("RM"으로 끝나는 모델명은 구즈넥 마이크가 전면 패널에 내장된 소형 일렉트릿 마이크로 교체된다는 것을 제외하고 같습니다.) 리모트 스피커 스테이션은 인터컴 파티라인을 통해서 Pro 시리즈 마스터 (스피커) 스테이션 또는 파워 서플라이 전원으로 작동합니다. 각 제품마다 가능한 랙마운트 키트를 사용하여 비스듬한 구조의 탁상용 캐비닛을 2U 19" 랙에 장착할 수 있습니다.

리모트 스피커 스테이션의 공통 기능:

- 다이나믹 또는 일렉트릿 마이크 사용가능 (팬텀 전원 기준)
- 조절 가능한 구즈넥 또는 헤드셋 마이크 게인
- 각 채널의 토크 및 콜 기능
- 각 채널의 볼륨 컨트롤
- 자동 스피커 볼륨 감쇠 기능 (조절 가능)
- 마이크 음소거 수신 (파워 서플라이 또는 마스터 스테이션을 통해 전송)
- 버저 음소거 수신 (파워 서플라이 또는 마스터 스테이션을 통해 전송)

PS 130 1채널 리모트 스피커 스테이션

PS 130 1채널 리모트 스피커 스테이션은 낮은 노이즈, 빠른 속도의 앰프, 음성 필터 및 특별히 개발된 브리지 헤드폰 앰프를 사용하여 음성 명료도에 최적화되었습니다.
전면 패널에는 볼륨 (수신 레벨) 컨트롤, 토크 및 콜 버튼, 버저 볼륨 트리머, 스피커 볼륨 감쇠 및 사이드 톤이 통합되어 있습니다. 입력 리미터는 신호의 과입력 및 찌그러짐 없이 마이크를 가까이 사용할 수 있도록 합니다. 마이크를 사용하면 스피커 레벨이 자동으로 줄어듭니다. 전면 패널의 커넥터는 핸드셋 또는 헤드셋을 위해 제공되며, 사용 시 마이크와 스피커는 자동으로 비활성화됩니다.

PS 230 2채널 리모트 스피커 스테이션

PS 230 2채널 스피커 스테이션에는 PS 130의 모든 기능이 통합되어 있으며 독립적으로 볼륨 조절이 가능한 2개의 인터컴 채널을 사용할 수 있습니다. 또한 XLR-6 더블 사이드 헤드셋 커넥터 옵션이 가능합니다. 더블 사이드 헤드셋을 연결하면 헤드셋 스피커 한쪽에서는 A채널을 듣고 반대편에서는 B채널을 청취합니다.

PS 430 4채널 리모트 스피커 스테이션

4채널 애플리케이션을 위해 설계된 PS 430에 더블 사이드 헤드셋 옵션을 포함하여 PS130 및 PS230의 모든 기능이 통합되어 있습니다. 내부 점퍼를 통해 각 채널을 왼쪽 또는 오른쪽 헤드셋 스피커 또는 양쪽 모두에 지정할 수 있습니다. 마스터 볼륨컨트롤 또한 포함되어 있습니다.

PS 630 6채널 리모트 스피커 스테이션

6채널 애플리케이션을 위해 설계된 PS 630은 PS 130 및 PS 430의 모든 기능이 통합되어 있습니다. 또한 독립된 볼륨 컨트롤이 가능한 오디오 신호의 로컬 모니터링을 위해 밸런스 마이크 출력과 밸런스 프로그램 입력을 제공합니다. 각 채널에 입력 및 파티라인 링크를 위한 별도의 XLR 커넥터가 후면 패널에 제공됩니다.

- PS 130 1-channel Speaker Station

- PS 430 4-channel Speaker Station

- PS 230 2-channel Speaker Station

- PS 630 6-channel Speaker Station

PRO SERIES BELTPACKS

Pro 시리즈에는 3가지 벨트팩 옵션이 있습니다. 모두 마스터 (스피커) 스테이션 또는 파워 서플라이의 인터컴 파티라인을 통해 전원이 공급됩니다. 3가지 제품 모두 금속 소재의 벨트 클립이 장착되었습니다.

벨트팩의 공통 기능:

- 다이나믹 또는 일렉트릿 마이크 사용 가능 (팬텀 전원 기준)
- 조절 가능한 헤드셋 마이크 게인
- 각 채널의 토크 및 콜 기능
- 각 채널의 볼륨 컨트롤
- 마이크 음소거 수신 (파워 서플라이 또는 마스터 스테이션을 통해 전송)
- 버저 음소거 수신 (파워 서플라이 또는 마스터 스테이션을 통해 전송)

PS 19 1채널 벨트팩

PC/ABS 케이스의 1채널 벨트팩

PS 19A 프로그램 입력 기능의 1채널 벨트팩

PC/ABS 케이스, 프로그램 오디오 (PGM) 입력 및 별도 볼륨 컨트롤이 가능한 1채널 벨트팩. 더블 사이드 헤드셋 커넥터는 선택사양.

PS 29 2채널 벨트팩

PC/ABS 케이스의 2채널 벨트팩.

더블 사이드 헤드셋 커넥터는 선택사양.

PS 10 아날로그 IFB 리시버

수신 전용의 1채널 IFB 리시버, 금속 소재의 스프링 벨트 클립이 장착된 금속 케이스.

이 제품에는 헤드폰 또는 이어피스용 미니 잭 커넥터와 볼륨 컨트롤이 있습니다.

- PS 19 1-channel Beltpack

- PS 29 2-channel Beltpack

- PS 19A 1-channel Beltpack with Program Input

- PS 10 1-channel IFB Receiver

- PS 130 1-channel Speaker Station (rack mounted)

- PS 230 2-channel Speaker Station (rack mounted)

- PS 430 4-channel Speaker Station (rack mounted)

- PS 630 6-channel Speaker Station (rack mounted)

PRO SERIES POWER SUPPLIES

Pro 시리즈 파워 서플라이는 스위치 모드 타입으로 자동 리셋기능이 있습니다. 이 제품은 Pro 시리즈 벨트팩 또는 스피커 스테이션에 필요한 VDC의 전원을 공급하도록 설계되었습니다. 2채널, 6채널 및 다양한 인터컴 시스템 구성의 필요에 충족하도록 3가지 모델이 제공됩니다. 모든 제품은 견고한 1U 랙 마운트 프레임에 장착되었습니다.

PS 289 2채널 파워 서플라이

PS 289는 2채널 통신 시스템에 필요한 모든 기능을 갖춘 파워 서플라이입니다. 최대 20개의 Pro 시리즈 벨트팩 또는 10개의 2채널 리모트 스피커 스테이션을 안정적으로 운영할 수 있습니다. AUX 프로그램 입력을 위해 각 인터컴 채널의 볼륨 컨트롤을 제공합니다. 또한 PS 289에는 마이크 음소거, 버저 음소거, 시스템 링크 및 DC 전원 입력 기능이 있습니다.

PS 285 2채널 파워 서플라이 부스터

PS 285 2 채널 부스터 파워 서플라이는 메인 파워 서플라이가 필요한 수량의 스테이션을 구동하기에 전원이 부족한 경우, 보조 파워 서플라이로 작동합니다.
스테이션의 특정한 그룹에 전원을 공급하기 위해 네트워크에 배치됩니다. 최대 20개의 Pro 시리즈 벨트팩 또는 10개의 2채널 리모트 스피커 스테이션을 안정적으로 운영할 수 있습니다. 또한 PS 285에는 원격 제어 대기 모드 기능이 있습니다.

PS 680 6채널 파워 서플라이

PS 680은 6채널 통신 시스템에 필요한 모든 기능을 갖춘 파워 서플라이입니다. 최대 25개의 Pro 시리즈 벨트팩, 12개의 2채널 리모트 스피커 스테이션 또는 9개의 6채널 리모트 스피커 스테이션을 안정적으로 운영할 수 있습니다. 전면 패널의 매트릭스는2개의 AUX 프로그램 입력을 원하는 채널로 선택하거나, 모든 인터컴 채널에 개별 지정할 수 있습니다. 각 채널에 2개의 AUX 프로그램 입력의 볼륨 컨트롤이 독립적으로 가능합니다. 또한 PS 680은 마이크 음소거 및 버저 음소거 기능이 있습니다.

- PS 289 2-channel Power Supply

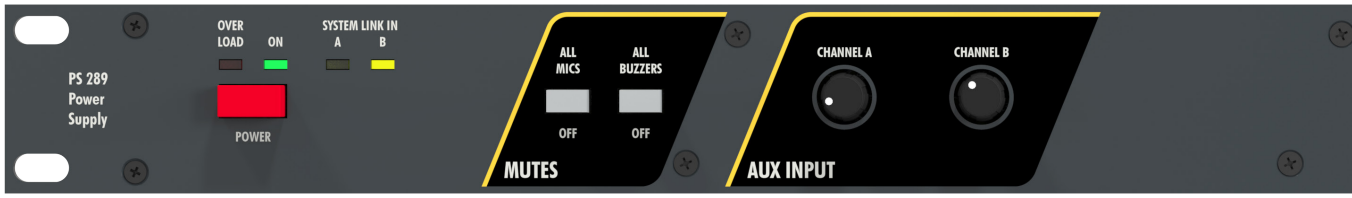

- PS 285 2-channel Booster Power Supply

- PS 680 6-channel Power Supply

시스템 구성에 최대 유연성과 기존의 통신 및 보조 시스템과의 완벽한 호환성을 제공하는 세 가지 Pro 시리즈 인터페이스가 준비되어 있습니다.

- PS 155 Wireless Interface

- PS 260/T 2-channel 4-Wire Interface

- PS 150 1-channel Telephone Interface

PS 260/T 2채널 4-Wire 인터페이스

PS 260/T 2채널 4-Wire 인터페이스를 사용하여 ASL Pro 시리즈 인터컴 시스템을 외부 오디오 장비 또는 4-wire 인터컴 시스템에 연결할 수 있습니다. 고정 4-wire 시스템은 ASL 인터컴 스테이션을 통해 확장하거나 4-wire TV 카메라 인터컴을 ASL 파티라인 네트워크에 직접 연결할 수 있습니다. 기타 애플리케이션으로는 외부 오디오 신호를 ASL 인터컴 채널에 직접 입력하거나 레코딩 장비로 인터컴 신호의 모니터링 등이 있습니다. PS 260/T의 4-wire 연결은 트랜스포머 밸런스입니다.

PS 150 1채널 텔레폰 인터페이스

PS 150 1채널 텔레폰 인터페이스는 전화 또는 2-wire 시스템으로 ASL Pro 시리즈 인터컴에 연결됩니다. ASL 인터컴 네트워크와 표준 전화 사이의 통신 또는 전화선을 통한 두 ASL 인터컴 네트워크 간의 통신을 할 수 있습니다.

PS 155 Wireless Interface

PS 155는 단일 무선 인터컴 시스템 (PTT 무선 인터컴: Motorola, Kenwood 등)을 모든 ASL 아날로그 인터컴 시스템에 연결하기 위한 1채널 오디오 인터페이스입니다.
사용자가 내부적으로 승인된 무선 인터컴 서브 시스템과 유선 ASL 인터컴을 확장하기에 쉬운 운영이 가능하도록 특별히 주의를 기울였습니다.

전면 패널에서 선택 가능한 세 가지 모드를 사용하여 전송과 수신을 전환할 수 있습니다. 세 가지 모드는 다음과 같습니다.

- PTT - 송신모드는 PS 155에 연결된 외부 스위치를 통해 가능합니다.
- VOX - 유선 인터컴의 오디오 감지 회로에 의해 전송 모드가 활성화됩니다. VOX 회로는 사람의 목소리를 위한 특수한 주파수 컨투어 회로가 포함되어 있으며, PS 155 전면부 패널에서 어택 및 릴리즈 시간을 조절할 수 있습니다.
- CALL - 연결된 인터컴 유닛의 콜 버튼을 눌러 전송모드를 활성화할 수 있습니다. 유선 인터컴의 모든 오디오는 무선 시스템에 전송됩니다. 이 모드에 연결된 모든 스테이션의 버저는 자동으로 비활 성화됩니다.

BASIC SERIES: INTERCOM SIMPLICITY

Basic 시리즈는 풀 듀플렉스, 파티라인 통신이 필요한 제한된 애플리케이션에서 경제적인 솔루션을 제공합니다. 모든 기기 간의 연결은 XLR-3 커넥터의 표준 밸런스 마이크 케이블로 이루어집니다. 설치에 전문 지식이 필요하지 않으며 컨트롤 레이아웃을 명확하게 지정하면 매우 짧은 학습 과정으로도 문제없이 운영할 수 있습니다. 기기 간 전원이 공급되는 루프는 스테이션이 네트워크에 추가되거나 제거되더라도 사용자의 청취 레벨이 변경되지 않도록 합니다.

기능 요약

- 시스템 주파수 응답 200Hz ~ 15kHz
- 튼튼하고 가벼운 PC/ABS 벨트팩
- 볼륨 트리머가 장착된 시각적 및 청각적 콜 시스템
- 다이나믹 또는 일렉트릿 마이크 사용가능 (팬텀 전원 기준)
- LED로 표시되는 분리된 토크 및 콜 기능
- 자동 리셋 기능이 있는 스위치 모드 파워서플라이
- 특허기술의 주파수 보정기능으로 명료도 향상
- 자동 헤드셋 감지
- 보조 프로그램 (AUX) 입력

세부 기능

Headphone Amplifiers - 고품질 푸시풀 헤드폰 앰프는 200Hz ~ 15kHz (-3dB)의 시스템 주파수 응답과 80dB의 다이나믹 레인지를 제공하며, 출력은 700mW @ 200ohms입니다. 특허기술의 주파수 컨투어 회로는 목소리 재생 대역을 최적화하여 높은 주변 소음의 환경에서도 탁월한 명료도를 보장합니다.

Headset Connections - 마스터 스테이션과 벨트팩 모두 다이나믹 또는 일렉트릿 마이크를 표준으로 사용합니다. 마이크 게인은 모든 마이크에서 최적의 결과를 얻을 수 있도록 조절 가능합니다. 헤드셋 감지 회로는 헤드셋이 연결되어 있을 때만 마이크 프리앰프를 활성화 시킵니다. 볼륨 컨트롤을 이용하여 사용자가 원하는 볼륨을 청취할 수 있고, BS 217 마스터 스테이션 2채널 간의 레벨 균형을 맞출 수도 있습니다.

Side Tone - 모든 스테이션에는 각 채널마다 사이드 톤 트리머가 있어 운영자의 헤드셋으로 직접 들리는 음성 레벨을 조정할 수 있습니다.

Switch-mode Power Supplies - 회로의 쇼트 또는 과열 상태의 경우, 파워 서플라이가 자동으로 전원공급을 중단하여 자체적으로 보호합니다. 문제점이 해결되면 파워 서플라이는 자동으로 리셋 후 정상 작동 상태로 복원합니다.

TALK Function - 녹색 LED 표시램프의 토크 버튼은 표시된 채널의 사용자 스테이션과 벨트팩에 연결됩니다.

CALL Function - 가청 및 시각적 알림을 결합한 콜 기능은 소리와 빛에 반응해야 하는 환경을 수용합니다. 수신 또는 발신 콜 시그널은 큰 빨간색 LED로 표시됩니다. CALL 버튼을 2초 이상 누르면 내부 버저가 동작합니다. 버저 볼륨은 트리밍하거나 음소거할 수 있습니다.

AUX INPUT - 2채널 마스터 스테이션 (BS 217)과 2채널 파워 서플라이 (BS 287)는 밸런스 AUX 입력을 제공하며(각 채널에 개별적으로 조절 가능), 주로 객석음 또는 실시간 진행 오디오에 사용합니다.

- BS 287 2-channel Power Supply

■ BS 217 2-channel Master Station

마스터스테이션

BS 217 2채널 마스터 스테이션

BS 217은 2채널 아날로그 인터컴 시스템의 마스터 유닛으로 설계되었고, 연결된 벨트 팩을 구동하도록 듀얼 채널 파워 서플라이로 동작합니다. 각 채널에는 토크 버튼 + LED, 콜 버튼 + LED 및 볼륨 (청취 레벨) 컨트롤이 가능합니다. 후면 패널에는 라인레벨 오디오를 위한 AUX 입력단자가 있으며, AUX 입력을 위한 별도의 볼륨 컨트롤러로 각 채널의 AUX 프로그램 레벨을 독립적으로 조정할 수 있습니다.

간단한 제품 기능:

- 각 채널에 분리된 토크, 콜 기능
- 각 채널의 볼륨 컨트롤 (청취 레벨)
- 15개의 BS 17 벨트팩을 구동 가능한 파워 서플라이
- 전면 패널의 마이크 게인 조절

벨트팩

BS 17 1채널 벨트팩

BS 17은 나일론 클립과 튼튼하고 가벼운 PC/ABS 케이스로 마감된 1채널 인터컴 스테이션입니다. 모든 벨트팩은 인터컴 회선을 통해 BS 217 마스터 스테이션, BS 181 또는 BS 287 파워 서플라이의 전원으로 작동합니다.

■ BS 17 1-channel Beltpack

■ BS 181 1-channel Power Supply

파워 서플라이

BS 181 1채널 파워 서플라이

BS-181은 스틸 케이스로 제작된 1채널 파워 서플라이 입니다. 하나의 채널만 필요한 경우 경제적으로 시스템의 전원을 공급할 수 있습니다. 각 기기 최고 볼륨의 세팅으로 최대 15개의 BS 17 벨트팩을 안정적으로 운영할 수 있습니다.

BS 287 2채널 파워 서플라이

BS 287은 프로그램 시그널을 (라인 레벨) 위한 AUX 입력이 있는 2채널 파워 서플라이입니다. 1U 스틸 랙 마운트 케이스에 장착되었습니다. BS 287은 각 기기 최고 볼륨의 세팅으로 최대 15개의 BS 17 벨트팩을 안정적으로 운영할 수 있습니다.
후면 패널에는 라인 레벨 오디오를 위한 AUX 입력이 있으며, AUX 입력을 위한 별도의 볼륨 컨트롤러로 각 채널의 AUX 프로그램 레벨을 독립적으로 조정할 수 있습니다.

토크팩

Basic 시리즈 제품은 아래와 같은 구성으로 토크팩 (사전 구성된 패키지 세트) 또한 가능합니다.

	BS 217	BS 181	BS 17	HS-1/D	HS-2/D
Talkpack 1		1	2		
Talkpack 2		1	2		2
Talkpack 2-1		1	2	2	
Talkpack 3	1		2		

■ Talkpacks

ACCESSORIES AND SPECIAL AUDIO PRODUCTS

ASL은 시스템 디자이너가 특정 애플리케이션 요구 사항에 맞춰 인터컴 구성을 커스터마이즈 할 수 있도록 완벽한 인터컴 액세서리 구성을 제공합니다. 모든 ASL 액세서리는 정밀한 설계와 고급 부품으로 생산하여 휴대용 및 투어링 또는 시공 설치 애플리케이션에서 긴 사용시간 동안 안정적인 서비스를 하도록 제공합니다.

IS BLINQ LED 콜 라이트
IS BLINQ는 파티 라인에 전송된 Call 신호를 수신 즉시 깜박이기 시작합니다.

IS 011/IS011A/IS011B
인터컴 설치를 위한 벽부형 박스 노출형 또는 매립형으로 장착

IS 141 사운드, 라이트가 통합된 콜 비콘
콜 라이트는 딤 조절 가능한 빨간색의 LED로 구성되었습니다. 큰 볼륨의 버저는 소리의 크기를 조절하거나 끌 수 있습니다.

IS 01 연장 스파이럴 케이블
XLR-3 커넥터가 장착된 IS 01 스파이럴 마이크케이블은 3.5m 까지 연장할 수 있습니다.

IS 시리즈 스플리트 박스
IS 026 인터컴 라인 스플리트 박스는 2개의 XLR-3(F)을 6개의 XLR-3(M) 커넥터로 스플리트 합니다.

IS 02 헤드셋 연장케이블
IS 02는 XLR-4 커넥터가 장착된 3m의 헤드셋 연장 케이블입니다.

TR-2 트랜스포머 박스
트랜스포머는 때때로 안전하고 올바르게 오디오 장비를 서로 연결하는 유일한 방법입니다. TR-2에는 프로페셔널 (방송) 사양의 트랜스포머와 필요한 모든 커넥터가 장착되어 있습니다.

IS 013 오디오 아이솔레이터
3-wire 파티라인 케이블의 오디오 라인을 차단합니다.

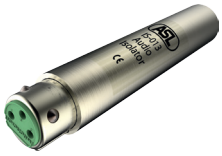

IS 03 인터컴 헤드셋

HS-1/D 헤드셋
HS-1/D는 다이나믹 마이크, XLR-4 커넥터와 케이블로 구성된 경량의 반개방형 싱글머프 헤드셋입니다.

HS-2/D 헤드셋
HS-2/D는 다이나믹 마이크, XLR-4 커넥터와 케이블로 구성된 경량의 반개방형 더블머프 헤드셋입니다.

HR-2/E 헤드셋
HR-2/E 헤드셋은 노이즈 캔슬링 일렉트릿 마이크 (좌측 또는 우측 선택), XLR-4 커넥터와 케이블로 구성된 더블머프, 밀폐형 헤드셋입니다.

IS 시리즈 매트릭스 스위치
IS 640/12 매트릭스 스위치 (19"/1U)는 12개의 인터컴 회선을 6개의 인터컴 채널에 지정합니다.
매트릭스 스위치는 평면 케이블로 쉽게 기기 간의 연결이 가능하여 사용자가 인터컴 회선의 수를 제한 없이 연장할 수 있습니다.

- IS 640/12 12-line Matrix Switch

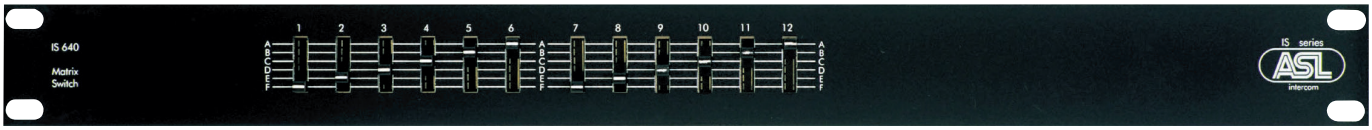

TECHNICAL SPECIFICATIONS & SYSTEM CONFIGURATIONS

Pro 시리즈 스펙시트

System
- Dynamic Range: 80 dB (1 kHz, THD < 1%)
- Frequency Response: 200 Hz – 15 kHz (-3 dB)
- Call Signal (send): 2.8 mA
- Call Signal Threshold (receive): < 2.4 V DC
- Operating Voltage: 30 V DC
- Power Interrupt Time (mic mute): 0.1 sec

Intercom Line
- Impedance: 390 Ω (1 kHz), 2.2 kΩ (DC)
- Audio Level: nom. -18 dBu, max. 0 dBu

Switch-Mode Power Supplies
- Mains Voltage Range: 100 – 240 V AC, 50/60 Hz
- Output Voltage: +30 V DC (+/- 5%)
- Max. Output Power:
  - PS 279/285/289: 75 W
  - PS 680: 2x 45 W
  - PS 6379 Mk2: 105 W

Mic Pre-amps
- Gain: 40 – 60 dB (adjustable internally)
- Presence Filter: +6 dB at 5 kHz
- Power to Electret Mic: 9 V DC)
- Limiter range: 30 dB

Headphones Driver Amps
- Max. Output Level:
  - Monaural: 16 Vrms (at 200 Ω)
  - Binaural: 2x 10.3 Vrms (at 400 Ω)
- Max. Output Power:
  - Monaural: 1.3 Wrms (at 200 Ω)
  - Binaural: 2x 0.27 Wrms (at 400 Ω)

Speaker Driver Amps
- Max. Output Power: 1.6 Wrms (at 16 Ω)

Side Tone
- Rejection: 0 - 30 dB adjustable

Buzzer
- Max. SPL: 90 dBA (at 0.1m)

Program Input (PS 19A / PS 19AM)
- Input impedance:
  - 28 kΩ (line level)
  - 4.6 kΩ (mic level)
- Nominal Input Level:
  - 0 dBu (line level)
  - -30 dBu (mic level
- Max. Input Level:
  - +21 dBu (line level)
  - 0 dBu (mic level)

Program Input (PS 630)
- Input Impedance: 28 kΩ
- Nominal Input Level: 0 dB
- Max. Input Level: +15 dB

Aux Input (PS 279 / 289)
- Input Impedance: 39 kΩ
- Nominal Input level: 0 dBu
- Max. Input level: +21 dBu

Aux Inputs (PS 680)
- Input Impedance: 10 kΩ
- Nominal Input Level:
  - 0dBu (line level)
  - -30 dBu (mic level)
- Max. Input level:
  - +21 dBu (line level)
  - 0 dBu (mic level)
- Phantom Power: 30 V DC (mic level selected)

Aux & Program Inputs (PS 6379 Mk2)
- Input Impedance: 2.4 kΩ
- Nominal Input level: 0 dBu
- Max. Input level: +21 dBu

Direct Mic Output (PS 630)
- Output Impedance: 50 Ω (balanced)
- Nominal Output Level: +6 dBu
- Max. Output Level: +21 dBu

Stage Announce Output (PS 6379 Mk2)
- Output Impedance: 50 Ω (balanced)
- Nominal Output Level: 0 dBu
- Max. Output Level: +21 dBu

DC Inputs (PS 279 / PS 289 / PS 6379 Mk2)
- Supply Voltage: 24 – 30V DC

Basic 시리즈 스펙시트

System
- Dynamic Range: 80 dB (1 kHz, THD < 1%)
- Frequency Response: 200 Hz – 15 kHz (-3 dB)
- Call Signal (send): 2.8 mA
- Call Signal Threshold (receive): < 2.4 V DC
- Operating Voltage: 30 V DC

Intercom Line
- Impedance: 350 Ω (1 kHz), 2.2 kΩ (DC)
- Audio Level: nom. -18 dBu, max. 0 dBu

Switch-Mode Power Supplies
- Mains Voltage Range: 100 – 240 V AC, 50/60 Hz
- Output Voltage: +30 V DC (+/- 5%)
- Max. Output Power: 45 W

Mic Pre-amps
- Gain: 40 – 60 dB
- Presence Filter: +6 dB at 5 kHz
- Power to Electret Mic: 9 V DC

Headphone Driver Amps
- Max. Output Level: 11.6 Vrms (at 200 Ω)
- Max. Output Power: 0.7 Wrms (at 200 Ω)

Side Tone
- Rejection: 0 - 30 dB adjustable

Buzzer
- Max. SPL: 90 dBA (at 0.1m)

Aux Input
- Input Impedance: 33 kΩ
- Nominal Input level: 0 dBu
- Max. Input level: + 22 dBu

TR-2 테크니컬 스펙시트

- Frequency Response:
  18 Hz – 50 kHz (+/- 0.25 dB)
  (Load = 600 Ω, Source < 50 Ω, Input Level 0 dBu)

- Max. Output level: +24 dB
  (THD < 1%, f = 50 Hz, Load = 600 Ω, Source < 50 Ω)

- Total Harmonic Distortion (THD):
  < 0.2% at output levels up to 0 dBu
  < 0.3% at output levels up to +10 dBu
  (f = 20 Hz – 20 kHz, Load = 600 Ω, Source < 50 Ω)

- Insertion Loss: 2.1 dB
  (Load = 600 Ω, Source < 50 Ω)

- Common Mode Rejection Ratio:
  at 50 Hz: 95 dB
  at 1 kHz: 75 dB
  at 20 kHz: 45 dB
  (Load = 600 Ω, Source < 50 Ω)

기타 스펙

- Operating:
  - Temperature Range: -10° to +50° Celsius
  - Relative Humidity (non condensing): < 90%

- Storage:
  - Temperature Range: -20° to +80° Celsius
  - Relative Humidity (non condensing): < 95%

0 dBu defined as 0.775 Vrms into open circuit
ASL reserves the right to alter specifications without prior notice

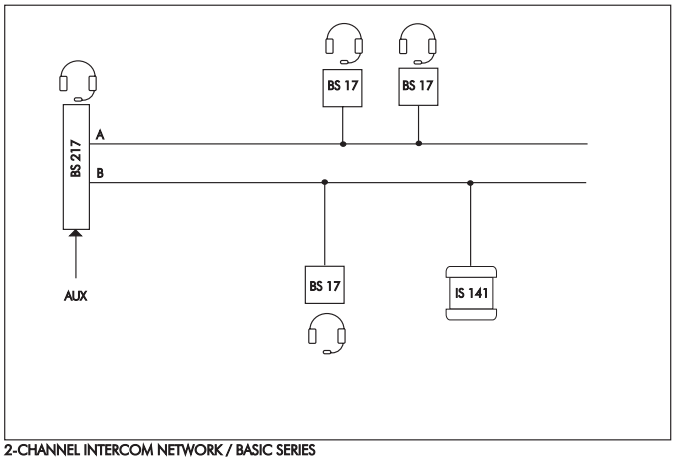

2-CHANNEL INTERCOM NETWORK / BASIC SERIES

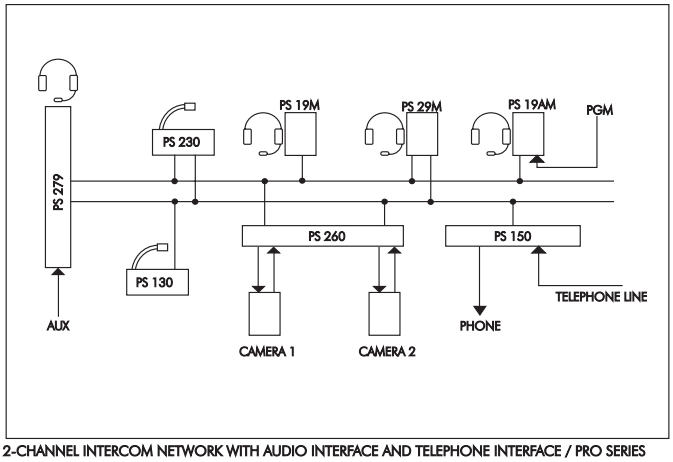

2-CHANNEL INTERCOM NETWORK WITH AUDIO INTERFACE AND TELEPHONE INTERFACE / PRO SERIES

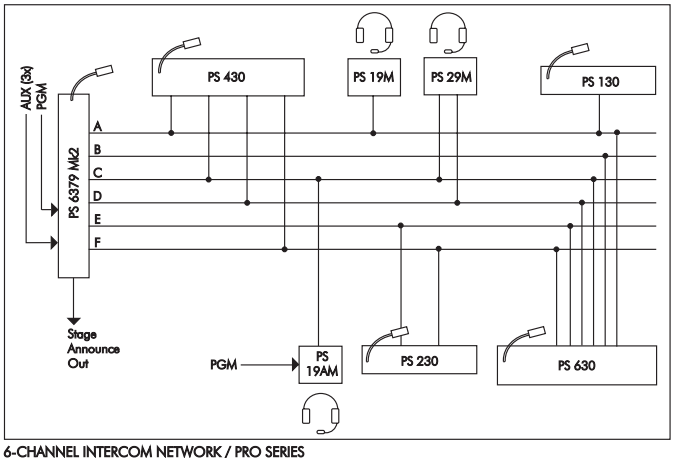

6-CHANNEL INTERCOM NETWORK / PRO SERIES

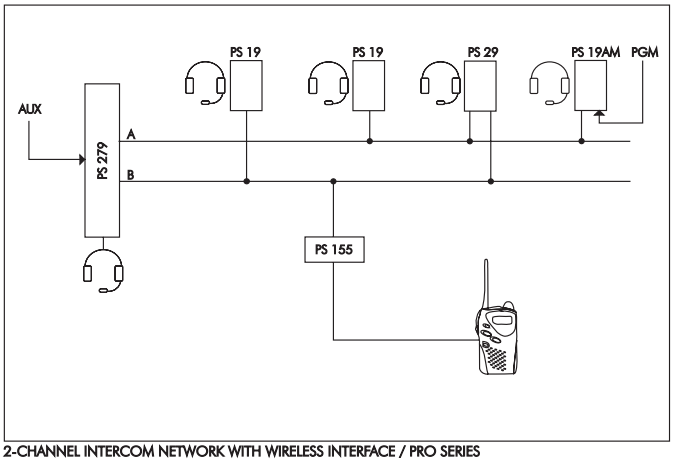

2-CHANNEL INTERCOM NETWORK WITH WIRELESS INTERFACE / PRO SERIES

ASL INTERCOM
A RIEDEL COMPANY

FLEXUS

Digital Partyline System

FLEXUSDIGITALPARTYLINEGIVESYOUMOREOFWHATYOUNEED. AND LESS OF WHAT YOU DON'T. WITHEITHERDAISY-CHAINORETHERNETCONFIGURATIONS… OR BOTH FROM ONE MASTER STATION!

LESS X MORE

MORE 확장된 사용자 스테이션 (벨트팩 or 리모트 스피커스테이션) - 마스터스테이션 한 대당 24명까지 사용가능

MORE 높은 명료도
압축되지 않은 16-bit/48kHz로 선명한 오디오 전달

MORE 그룹(버츄얼 파티라인)
마스터 스테이션 한 대당 최대 18그룹까지 사용가능

MORE 프로그램 오디오
두 개의 PGM 오디오 피드가 네트워크를 제공. 모노 스테이션은 각각의 피드를 선택할 수 있고, 스테레오 스테이션은 헤드셋에 두가지 모두 스테레오 PGM으로 가능

MORE 확장된 사용자 기능
모든 스피커 스테이션은 Listen-Only 오디오, GPO 릴레이 기능을 위하여 프로그램이 가능한 6 개의 멀티 기능 채널 보유.

LESS 비용 절감을 고려한 와이어링
멀티 그룹을 위해 별도의 데이지 체인 연결이 필요없음.

LESS 셋업 시간
하나의 데이지 체인으로 조명, 영상, 특수효과, 백스테이지 등에 모두 사용가능.

EITHER 데이지 체인 또는 이더넷을 선택 사용하거나 두 가지 모두 동시에 가능 - 하나의 마스터 스테이션을 네트워크와 데이지 체인 모드를 사용하여 LAN, 데이지 체인 또는 별도의 시스템으로 최대 24명의 사용자까지 연결 가능. (구성 예는 7페이지를 참조하십시오.)

네트워크 구성

- 새로운 네트워킹 프로토콜은 파티라인 어플리케이션 전용으로 설계 되었으며 오디오와 컨트롤 데이터는 지터 없이 항상 동일한 데이터 스트림에 100% 동기화됩니다.
- 프로토콜은 완벽하게 이더넷에 호환되고, Dante, Ravenna, AVB와 같은 다른 오디오 프로토콜과 동일한 네트워크 인프라를 공유할 수 있습니다.
- AES 67 스탠다드를 준수하여 설계되었습니다.
- 사용자 스테이션은 PoE (power over Ethernet)를 지원하는 네트워크 스위치, 필요에 따라 로컬의 전원으로 작동합니다.

데이지 체인 구성

- 사용자 스테이션은 마스터 스테이션의 DC48V로 작동합니다.
- 마스터 스테이션으로부터 2개의 회로 구성으로 최대 12개의 사용자 스테이션 연결이 가능합니다. (총 24개)
- Cat-5/6 케이블을 사용하여 모든 연결이 가능합니다.

추가 특징

- 풀컬러, 고해상도 디스플레이
- 까다로운 환경에서도 사용하기 편리한 첨단 인체공학 디자인
- 고급 회로 부품, 스위치, 커넥터 사용으로 우수한 품질

DIGITAL PARTYLINE X DAISY CHAIN WIRING

GPO TRIGGER X LISTEN ONLY

FLEXUS 모듈러 유저 인터페이스

친숙하고 사용하기 쉬운 FLEXUS 마스터 및 리모트 스피커 스테이션은 동일한 사용자 인터페이스의 적절한 조합으로 구성됩니다.

풀 이중 파티라인 섹션: 모든 사용자 스테이션

- “Push to Call” 기능의 채널 볼륨 노브
- 채널 볼륨, 그룹의 이름과 숫자, 토크 (켜짐 또는 꺼짐), 콜기능 활성화 (붉은색 표시) 등의 상태를 보여주는 컬러 HR 디스플레이.
- 큰 사이즈의 토크 푸쉬버튼

멀티기능 채널 섹션: 전체 스피커 스테이션

각 6개의 채널을 다음 중 하나로 프로그램 할 수 있습니다.

- 듣기 전용 기능 - 추가적인 인터컴 그룹 듣기 기능
- GPO 렐레이 기능 - “음소거” 또는 “온-에어” 사인의 트리거로 사용

마스터 섹션: 전체 스피커 스테이션

- 마스터 볼륨 컨트롤
- 마이크 음소거 버튼
- 스테이지 아나운스 버튼
- 스피커 온오프 버튼
- Talk to All (TTA) 버튼
- 리모트 토크 음소거(RTM) 버튼
- 메뉴 버튼

FLEXUS MASTER STATION

FLEXUS 마스터 스테이션

FL 2400 마스터 스테이션은 FLEXUS 파티라인 시스템의 중앙제어 및 통신이 가능합니다. 1U 소형 랙 마운트 마스터 스테이션에는 4개의 듀플렉스 파티라인 채널, 다기능 채널 섹션 및 마스터 섹션이 포함되어 있습니다. PGM 오디오 채널, 구즈넥마이크, 헤드셋 커넥터 (XLR-4) 및 USB 커넥터 또한 사용할 수 있습니다.

마스터 스테이션 후면 패널은 어떤 규모의 파티라인 시스템이라도 완벽하게 연결할 수 있습니다.
이더넷을 이용하여 시스템 확장을 위한 다른 3종류의 마스터 스테이션에 기가비트 이더넷은 물론, 리모트 스테이션 및 벨트팩 또한 연결할 수 있습니다. 또한 데이지 체인, 16개의 GP 릴레이 출력, 3개의 GP Opto 입력, 4-wire시스템 인터페이스, PGM 오디오 입력, 스테이지 아나운스 마이크 출력, 콜 비콘연결을 제공합니다.

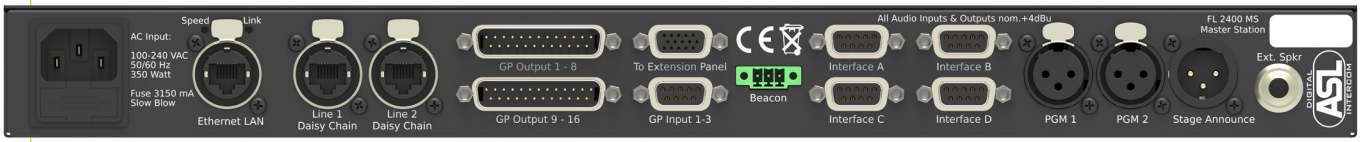

■ FL 2400 마스터스테이션 후편 패널

■ FL 2400 마스터스테이션 전면 패널

FLEXUS 리모트 스피커 스테이션

장기간 험한 사용에도 내구성 있게 제작된 FLEXUS 리모트 스피커 스테이션은 별도의 랙키트를 이용하여 19인치 랙(2U)에 장착하거나 철제 데스크 콘솔에 설치할 수 있습니다. 리모트 스테이션은 daisy chain의 DC 48V, LAN의 경우 PoE, 메인으로 사용시 전원 어댑터의 전원으로 구동합니다.

4, 8 또는 12 개의 인터컴 채널 요구에 적합하도록 세 가지 버전이 준비되어 있습니다.
4채널 FL 430 RS는 데스크용 콘솔에 사용되고, 12채널 FL 1230 RS는 장착키트를 이용하여 랙에 마운트합니다.

■ 4채널 리모트 스피커스테이션 (데스크탑용)

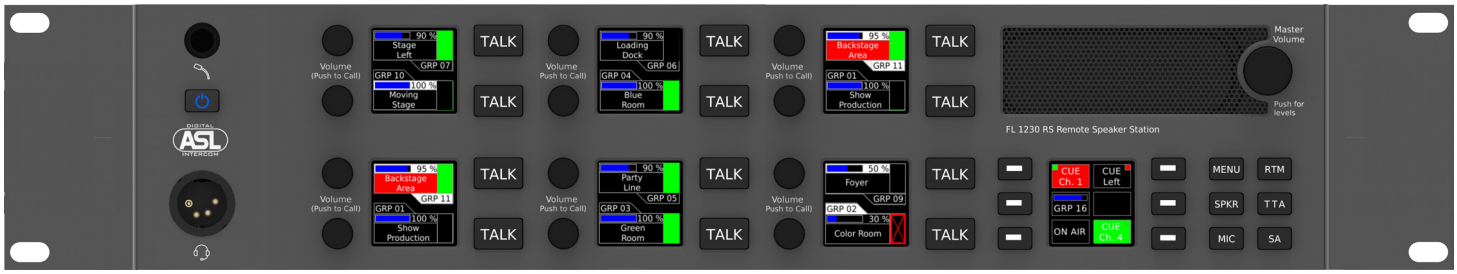

■ 12채널 리모트 스피커스테이션 (19" 랙마운트용)

BELTPACK, BOOSTER PSU & INTERFACES

FLEXUS 벨트팩

BP390 벨트팩은 매끄럽고 견고하며 작동하기 쉽게 디자인되었으며, 작고 가벼운 패키지로 이 분야에서 최고 수준의 유연성과 기능을 제공합니다. 데이지 체인의 48VDC 또는 호환 가능한 네트워크 스위치의 PoE의 전원으로 작동됩니다. 또한, 호출 버저 대신 진동 모드를 선택할 수도 있습니다.

- 2개의 파티라인 채널
- 풀 컬러, 고해상도 디스플레이
- 직관적인 스크린 클릭으로 작동하는 메뉴
- 1개의 PGM 채널
- 헤드폰 (이어피스)을 위한 미니잭 커넥터
- 헤드셋 커넥터 (XLR-4)
- 콜 비콘 (ASL BlinQ)을 위한 미니 잭

A

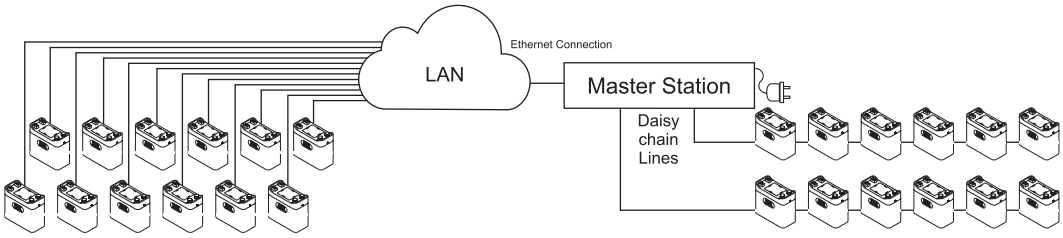

마스터 스테이션은 LAN으로 12개의 리모트 스테이션 (스피커 스테이션 또는 벨트팩)을, 데이지 체인을 통해 12개의 벨트팩 또는 6개의 리모트 스피커의 운영이 가능합니다. 리모트 스피커 스테이션이 48 VDC 어답터로 로컬 전원을 사용하는 경우, 총 12개의 스피커 스테이션을 데이지 체인 라인에 연결할 수 있습니다.

B

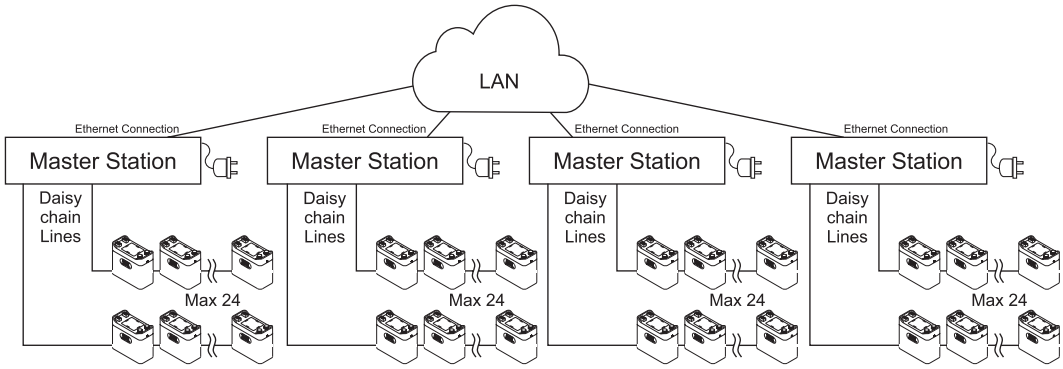

LAN을 통해 연결된 마스터 스테이션 (기가비트 연결). 리모트 스테이션 (벨트팩 또는 스피커 스테이션)은 데이지 체인을 통해서 마스터 스테이션에 연결됩니다.

보다 자세한 내용은 www.asl-inter.com 또는 FLEXUS 사용자 설명서에서 확인할 수 있습니다.

FLEXUS 제품개요

FL 2400 MS	4채널 마스터 스피커스테이션
FL 430 RS	4채널 리모트 스피커스테이션
FL 430 DESK	FL430 RS용 데스크탑 콘솔
FL 430 RMK	FL430 RS용 19인치 랙킷
FL 830 RS	8채널 리모트 스피커스테이션
FL 830 DESK	FL830 RS용 데스크탑 콘솔
FL 830 RMK	FL830 RS용 19인치 랙킷

FL 1230 RS	12채널 리모트 스피커스테이션
FL 1230 DESK	FL1230 RS용 데스크탑 콘솔
FL 1230 RMK	FL1230 RS용 19인치 랙킷
BP 390	2채널 벨트팩
GML 30 E	구즈넥 일렉트렛 마이크 (30cm, LED ring)
GML 45 E	구즈넥 일렉트렛 마이크 (45cm, LED ring)

ASL INTERCOM
A RIEDEL COMPANY

ENCHORUS

Audio Anywhere

Dante™ 기반의 빌트인 믹싱 기능이 가능한 오디오 네트워크

ENCHOUS 가 ASL 브랜드에 추가됨에 따라, 우리 제품 사용자에게 어디든 오디오를 전송할 수 있는 커뮤니케이션과 오디오 디스트리뷰션 기능을 보유하게 되었습니다.

- 스테이지, 스튜디오, 기타 프로 A/V 애플리케이션을 위한 프로페셔널 Dante 인터페이스
- 각 물리적 입출력을 위한 8개의 16x2 스테레오 믹싱 엔진과4-밴드 EQ
- 최고의 신뢰성을 위한 주예비 기능
- 간편하고 유연한 조작 (플러그 앤 플레이)
- 극심한 환경을 위한 견고한 구조
- 독일에서 생산되는 고품질
- 19” 랙 버젼 옵션 선택가능

ASL Enchorus:
AV 전문가를 위한 신뢰할 수 있는 Dante™ 포멧 컨버터

Enchorus를 통해 사용자들은 스테이지 어플리케이션, 프로덕션 스튜디오 및 기타 프로 A/V 설치에 전문적이고 유연하며 확장 가능한 Dante 솔루션을 활용할 수 있습니다.

Dante 포맷 컨버터의 ASL Enchorus 제품군은 라이브 프로덕션 환경에서 사용하기 위한 최고의 성능과 내구성을 만족합니다. 편리한 네트워크 기반 I/O 모듈이 사용되어 시그널 경로의 시작과 목적지 모두 손쉽게 배치할 수 있습니다. 빈번한 사용과 빠른 전환이 요구되는 라이브 현장을 고려하여 개발된 Enchorus는 설치가 쉽고 빠르며 직관적입니다.

ASL의 뛰어난 품질과 신뢰성

Enchorus 시리즈는 라이브, 스튜디오 그리고 기타 프로 A/V 애플리케이션의 필요조건을 모두 충족하는 네 가지 모델로 구성됩니다.

Enchorus 는 고품질 커넥터와 고음질로 특히 스테이지를 위해 디자인되었습니다. 예를 들어 Enchorus 1201에는 각 프로페셔널 및 고음질 마이크 프리앰프와 4-way 스플리터가 각 마이크 인풋에 장착되어 있습니다. 모든 Enchorus 제품에는 필터링과 믹싱 기능이 포함되어 있으며 통합 웹 인터페이스를 통해 매우 신속한 구성이 가능합니다. Enchorus 모듈은 견고하며 무대에 쉽고 안전하게 쌓을 수 있도록 고무 범퍼 또한 포함되어 있습니다. 또한 여러 장비의 편리한 사용을 위해 19" 랙키트를 사용할 수 있습니다. 각각의 Enchorus 모듈은 통합된 예비 파워 서플라이와 Dante 네트워크 연결뿐 아니라 여러 네트워크 스위치 간에 보장된 동기화를 제공합니다.

2 개의 이더넷 포트는 예비 네트워크 경로 또는 데이지 체인 연결에 사용할 수 있습니다.

Dante는 100Mbps, 1Gbps 및 10Gbps의 속도로 기존 IP 네트워크를 사용하므로 구성이 빠르고 간편하여 비용 절감 및 투어의 경우 효율적인 네트워크 디자인을 구현할 수 있습니다. Enchorus 모듈은 어떠한 상황에서도 필요한 입출력을 제공하기 위해 DI 박스처럼 뮤지션 가까이에 설치할 수 있습니다.

	AES 3 In / Out	Line In / Out	Mic / line-In	Filters (EQ, etc.)	Delay	Mixer (freely configurable)	Web service	Redundant power supply	Dante Interfaces
ENCHORUS EN-1101	4 / 8			✔	max. 2,7s for each output	16 x 16	✔	✔	Primary & Secondary
ENCHORUS EN-1102	6 / 6			✔		16 x 16	✔	✔	Primary & Secondary
ENCHORUS EN-1201		0 / 4	8	✔		16 x 16	✔	✔	Primary & Secondary
ENCHORUS EN-1202		4 / 8		✔	max. 2,7s for each output	16 x 16	✔	✔	Primary & Secondary

Enchorus EN-1101
- 8개의 AES3 출력과 4개의 AES3 입력
- 완벽한 디지털 파워 증폭 공급

Enchorus EN-1102
- 6개의 AES3 입출력
- 사이드 랙과 이펙트 장비간의 이상적인 연결

Enchorus EN-1201
- 8개의 마이크 입력과 4개의 라인 출력
- 각 입력의 4-way 스플리터 기능
- 예: 뮤지션의 마이크/라인 입력, 모니터용 라인 출력

Enchorus EN-1202
- 8개의 라인 출력과 4개의 라인 입력
- 아날로그 시그널 앰프, 모니터링, 프레스 피드를 공급하는 등에 사용

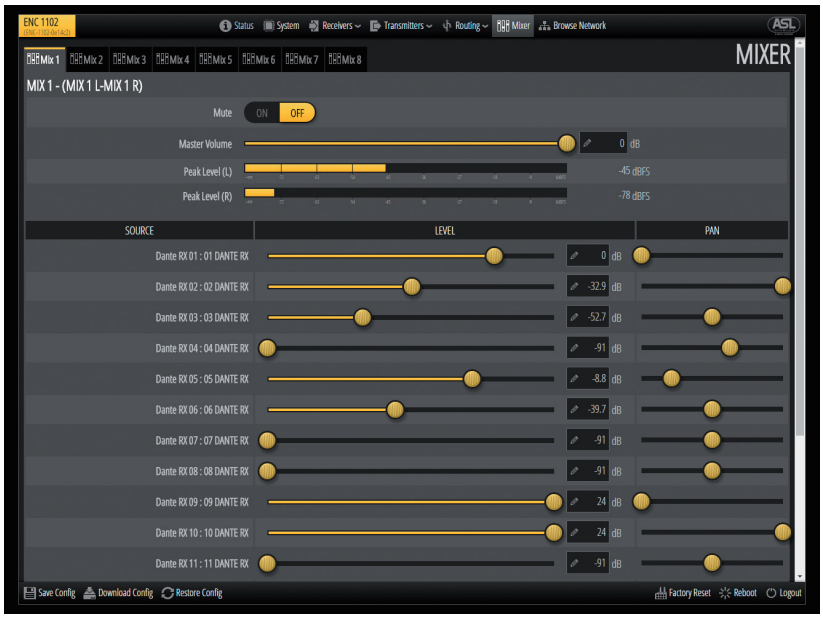

Mixer

웹 인터페이스 구성

Enchorus 모듈 구성은 통합된 웹 인터페이스 구성으로 간단하고 직관적입니다. 네트워크에 연결된 유닛의 이름설정부터 필터 세팅에 이르기까지 쉽게 구성할 수 있습니다. 장치 구성의 저장, 가져오기, 내보내기 등의 기능으로 어떠한 규모의 설치라도 셋업 시간을 현저히 줄일 수 있습니다.

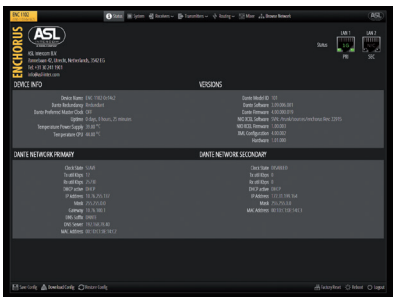
Status

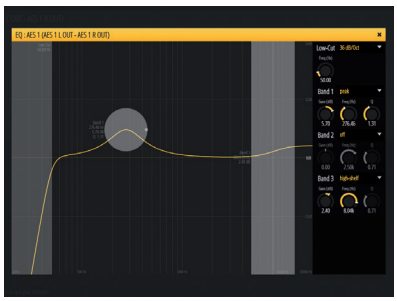
Outputs Equalizer

Dante™ is a trademark of Audinate Pty Ltd.

디지털 I/O

Dante™

- Sample rates: 44.1kHz / 48.0kHz / 88.2kHz / 96kHz /
  176,4kHz / 192kHz
- Sample depth: 16bit / 24bit / 32bit (transparent) [1]

AES3

- Input format: AES3, S/PDIF, transparent [1]
- Output format: AES3, transparent [1]
- Sample rates [1]: 44.1kHz / 48.0kHz / 88.2kHz / 96kHz /
  176.4kHz / 192.0kHz

- Sample rate converter on AES inputs: 8kHz ... 192kHz
- Galvanically isolated
- Input / Output impedance: 110Ohm
- Input level: 0.5Vpp to 7Vpp
- Output level: 3Vpp (110Ohm)

[1]: Internally as well as for the AES3 output, Enchorus uses the Dante™ sampling rate

아날로그 I/O

Line Output

- Output type: electronically balanced [2]
- Max. output level: +24dBu
- Output impedance: 0Ohm (typ.)
- Idle-channel noise: > -95dBu(A) (typ.)
- Frequency response: 20Hz – 22kHz (Fs=48kHz)
  20Hz – 40kHz (Fs=96kHz)
- SNR: > 119.5dB(A) (typ.)
- THD+N: < -98db (0.0012%)

[2]: For unbalanced operation leave XLR pin 3 = Signal (-) floating. Use XLR pin 1 = GND and XLR pin 2 = Signal (+)

Line Input

- Input type: Electronically balanced
- Max. input level: +24dBu
- Input Impedance: ca. 47kOhm
- Idle-channel noise: > -120dBFS (A) (typ.)
- Frequency response: 20Hz – 22kHz (Fs=48kHz)
  20Hz – 40kHz (Fs=96kHz)
- SNR: > 120dB(A) (typ.)
- THD+N: < -100dB (< 0.001%)
- CMRR: 89dB (typ.)

Microphone Input

- Input type: electronically balanced
- Input impedance: 5,56kOhm
- Max. input level: +24dBu
- Idle-channel noise: - 152dBFS (A) (typ.)
- Frequency response: 20Hz – 22kHz (Fs=48kHz)
  20Hz – 40kHz (Fs=96kHz)
- SNR: > 152dB (A) (typ.)
- THD+N: -98dB (<0.0012%)
- CMRR: 100dB (typ.)
- 4-way splitter in each input

Filter:

- Low Cut (12, 18, 24, 36 dB/octave) with variable frequency
- 3 parametric equalizers, each selectable low-pass, high-pass or shelving filter

Delay:

- Up to 2.7s in steps of 1ms for each output (only for ENC 1101 and ENC 1202)

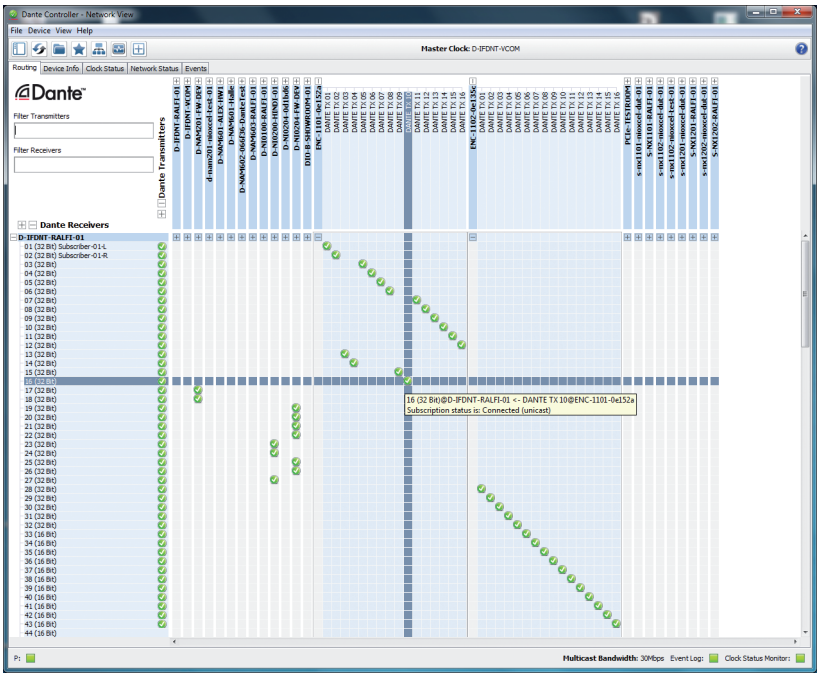

Dante Routing – Control and monitor Dante subscriptions

About Dante™

Dante는 압축되지 않은 멀티채널 디지털 미디어 네트워킹 기술로 거의 제로에 가까운 레이턴시와 동기화를 제공합니다. 일반 제조업체가 아닌 프로 오디오 제조사에 의해 채택된 네트워킹 솔루션이므로, 매우 많은 호환 제품에 연결할 수 있습니다. Dante는 전 세계 컴퓨터 네트워크에 사용되는 것과 동일한 Layer-3 기술을 사용하는 진정한 IP 네트워크입니다. 장치 한대당 수백 개의 채널을 지원하고, 산업표준 네트워크 장비와 함께 작동하도록 설계되었습니다. 또한 완벽한 플러그 앤 플레이로 작동하여 운영하기 쉽습니다. 무료 Dante 컨트롤러 소프트웨어는 자동으로 장치를 감지하고 신호의 원클릭 라우팅, 장치 및 채널 사용자 이름 편집 기능과 모든 Dante 지원 제품과 함께 작동할 수 있습니다. Dante의 오디오 오버 IP 네트워크는 전 세계의 혁신을 주도하는 핵심 컴퓨팅 기술을 통해 향후 오랫동안 지속적인 발전과 확장을 해 나갈 것 입니다.

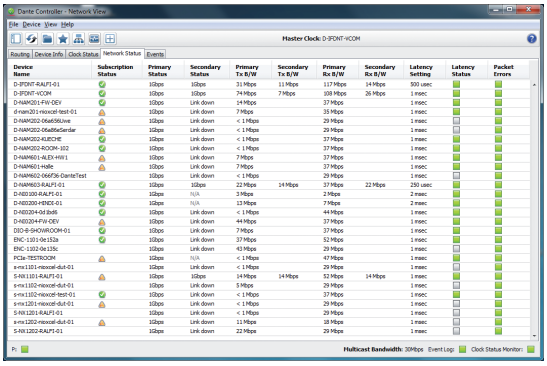

Dante Network Status –
monitor Dante network health

ASL INTERCOM B.V.
Zonnebaan 42, Utrecht, The Netherlands
Phone: +31 (0)30 2411901
Fax: +31 (0)30 2667373
info@asl-inter.com
www.asl-inter.com

KLAUSYS Co.Ltd
서울 서초구 서초대로 397 B-504호
Phone: +82 (2) 5407101
Fax: +82 (2) 5407102
marketing@klausys.com
www.klausys.com